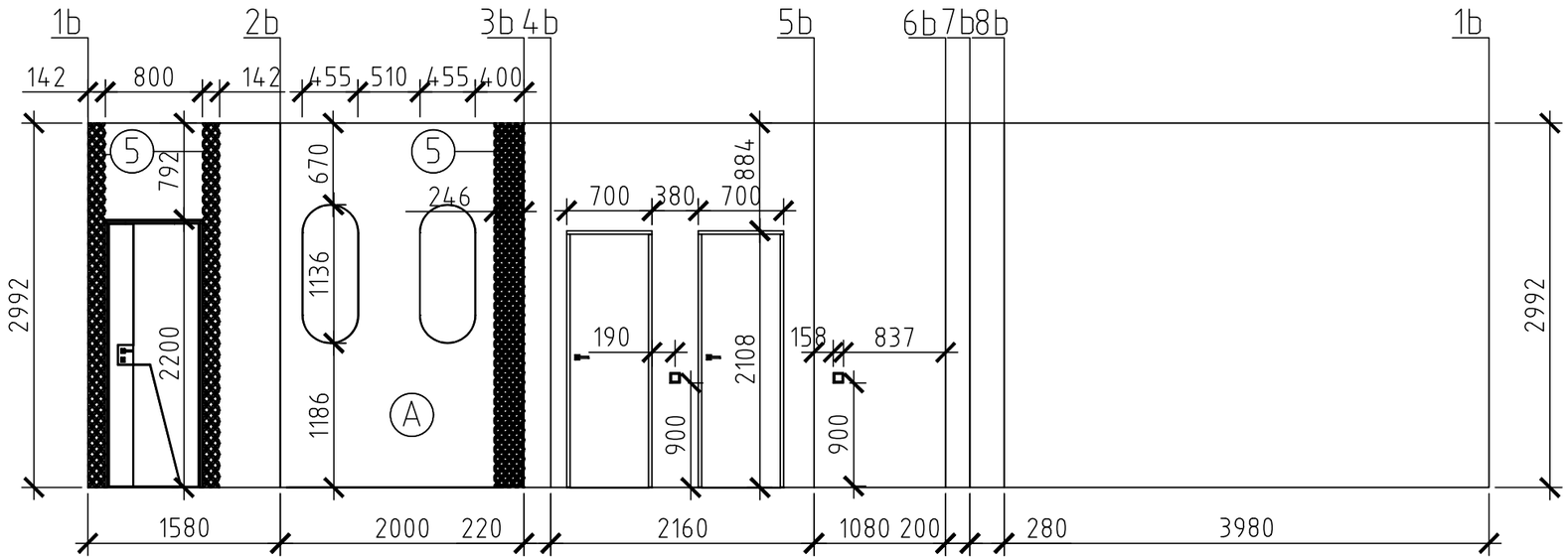

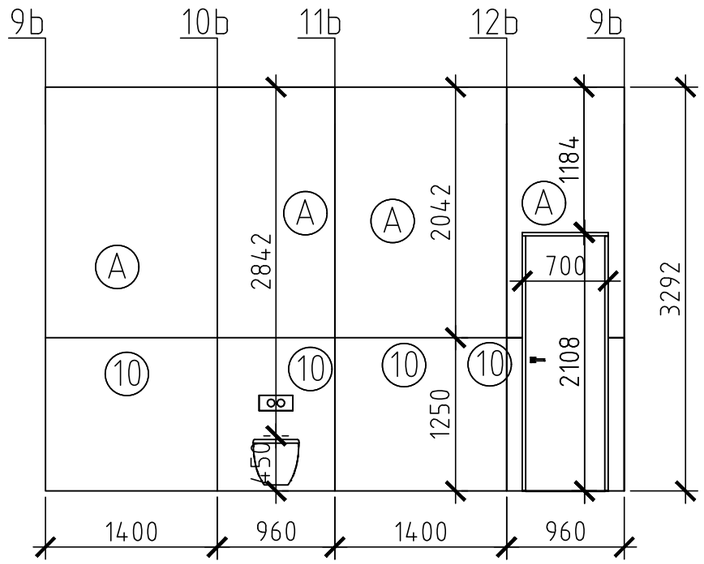

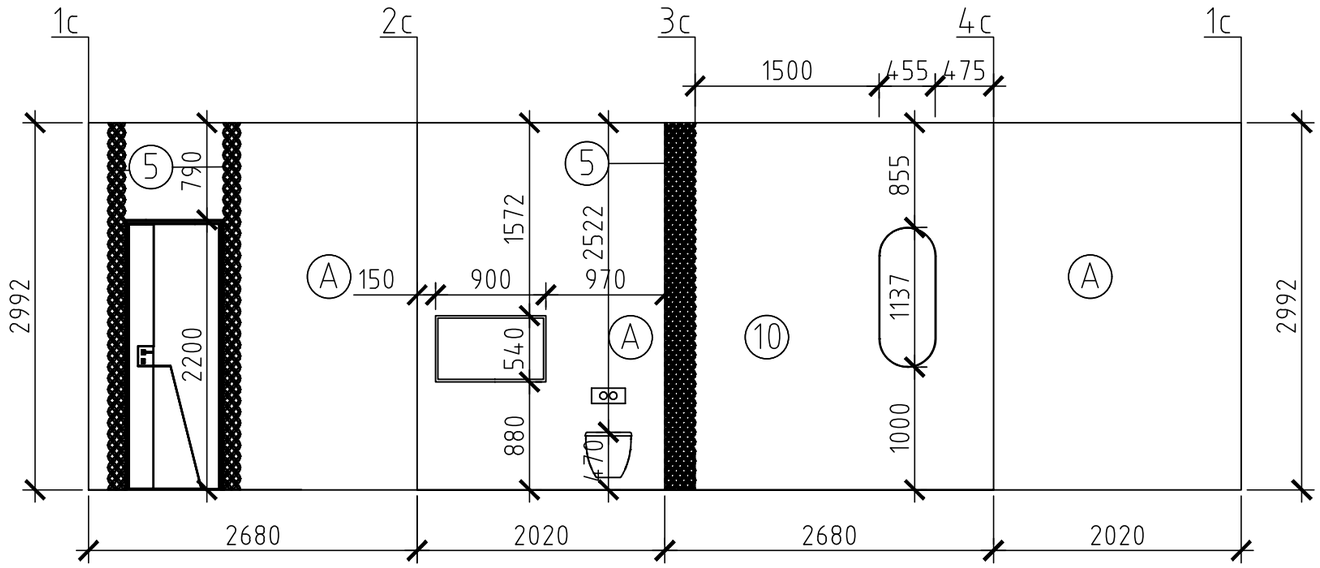

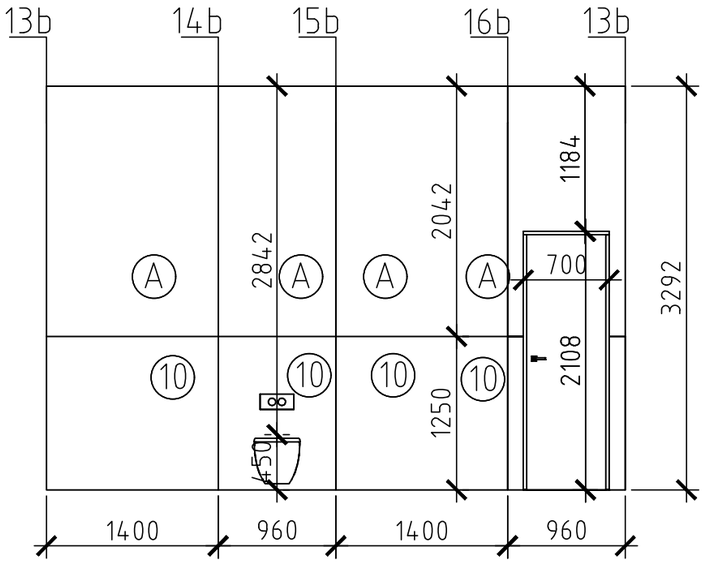

Nota: *Vezi borderoul cu nmaterialele de finisare in pl.2

	Nume	Semn	UTM FUA DIN-241	Desfsurate 1b-16b,1c-4c		
Proiectat				Hol hotel	1:50	17
Desenat	Breahna I.					
Verificat	Plamadeala					